## PIŁKOCHWYTY (NR 1) BOISKA WIELOFUNKCYJNEGO WIDOK (dłuższy bok - strona wschodnia) - skala 1:100

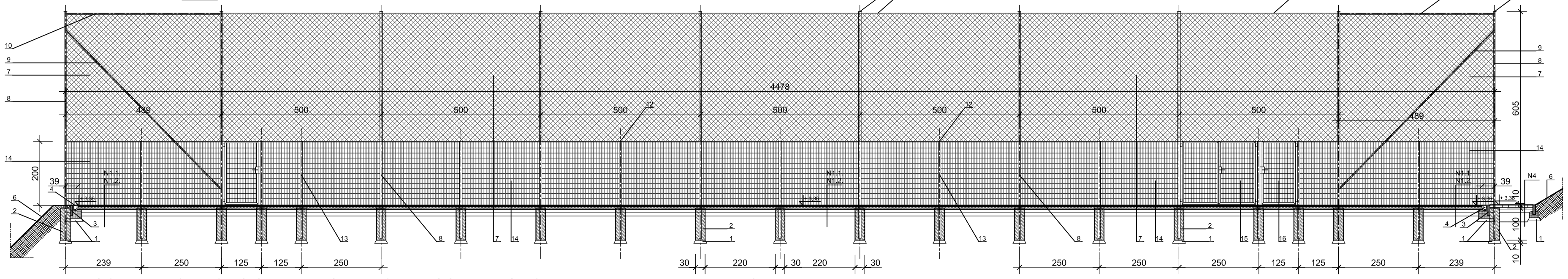


## PIŁKOCHWYTY (NR 1) BOISKA WIELOFUNKCYJNEGO WIDOK (dłuższy bok - strona zachodnia) - skala 1:100

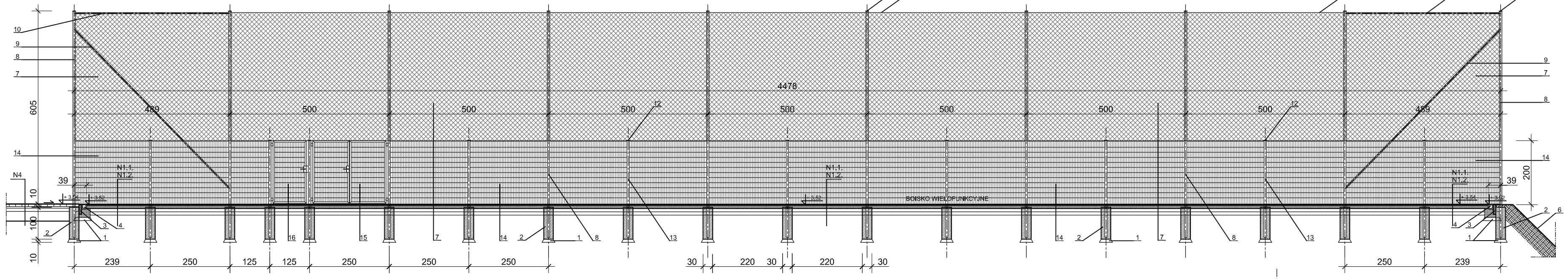


## PIŁKOCHWYTY (NR 2) BOISKA WIELOFUNKCYJNEGO WIDOK (krótsze boki 2 x) - skala 1:100

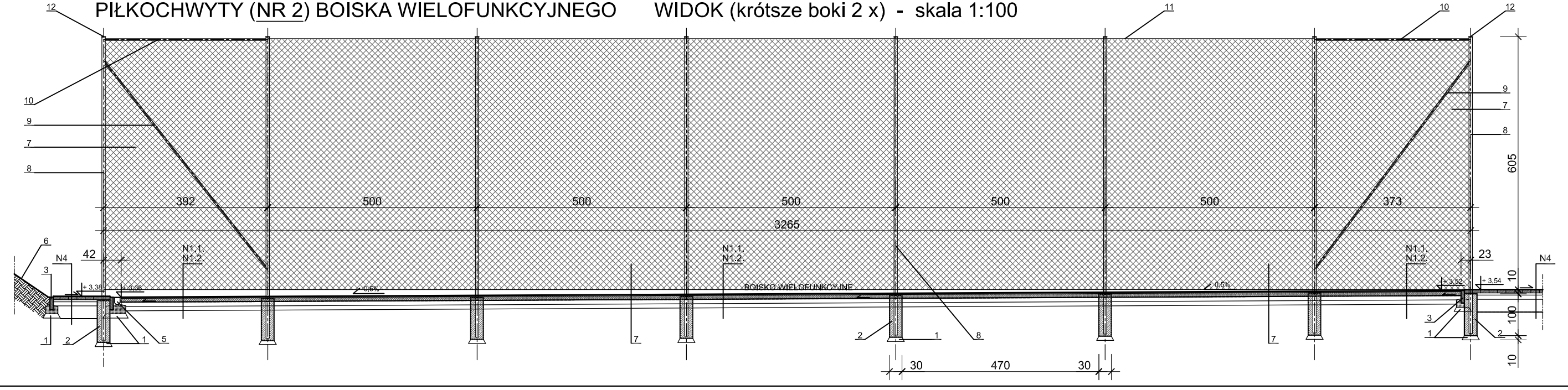


## FUNDAMENT POD OGRODZENIE BOISKA - skala 1:25

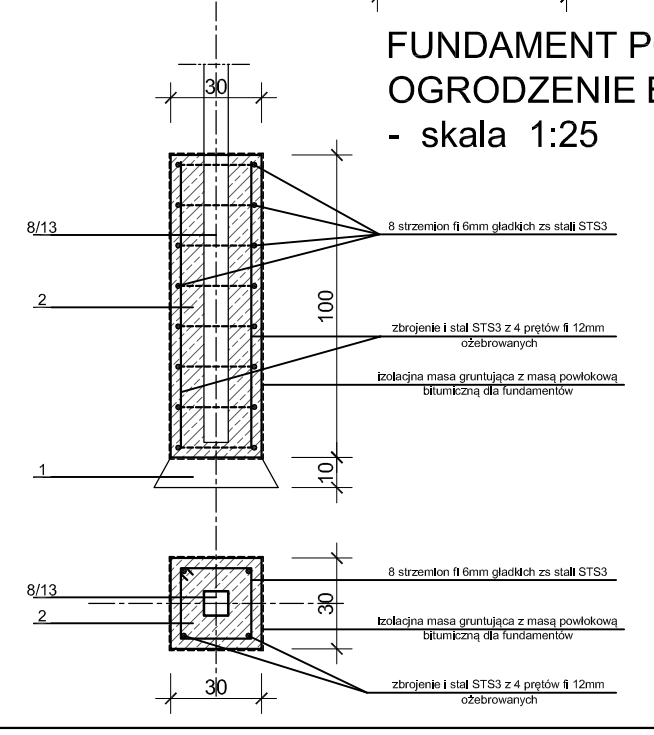


OZNACZENIA:

1. Chudy beton gr. 10cm z betonu B-10.
2. Fundament betonowy 30x30x100cm z betonu B-20 zalzolowany masą gruntującą i powłoką bitumiczną. Fundament należy zazbroić 8 strzemionami ⌀ 6mm gładkimi ze stali STS3 jak i 4 prętami ⌀ 12mm ożebrowanymi ze stali STS3.
3. Obrzeże betonowe 80x30x100mm układane na ławie betonowej z betonu B-15 z oporem na podsypce płaskowej.
4. Odwodnienie liniowe NR 1 szerokości 160mm i wysokosci 150mm z rusztem szczelinowym, zaciskowym w ocynku ułozone na ławie betonowej z betonu B15 z oporem na podsypce płaskowej.
5. Odwodnienie liniowe NR 2 szerokosci 190mm i wysokosci 210mm z rusztem szczelinowym, zaciskowym w ocynku ułozone na ławie betonowej z betonu B15 z oporem na podsypce płaskowej.
6. Istniejące skarpy terenu po ukształtowaniu.
7. Piłkochwyty wykonane z sładki pollpropylenowej gr. 3mm o oczkach 10x10cm w kolorze szarym.
8. Słup piłkochwytu wykonany jako stalowy o profilu 80x80x3mm o wysokości 6,05m powyżej terenu, utwierdzony w fundamencie betonowym. Słup ocynkowany ogniowo i pokryty lakierem pollestrowym w kolorze szarym.
9. Zastrzał skośny wykonany jako stalowy o profilu 60x40x3mm ocynkowany ogniowo i pokryty lakierem pollestrowym w kolorze szarym.
10. Poprzeczka wykonana jako stalowa o profilu 60x40x3mm ocynkowana i pokryta lakierem pollestrowym w kolorze szarym.
11. Linka stalowa gr. 3mm ocynkowana w otulinie PCV w kolorze szarym, całość grubości 4mm. Do naciągu linki stosować śruby rzymskie M6x100 + cybanty ocynkowane.
12. Zaślepka plastikowa słupa o wymiarach 80x88mm, wolskana.
13. Słup piłkochwytu wykonany jako stalowy o profilu 80x80x3mm o wysokości 2,05m powyżej terenu, utwierdzony w fundamencie betonowym. Słup ocynkowane ogniowo i pokryty lakierem poliestrowym w kolorze szarym.
14. Panele na wysokość 2m wykonane jako proste typu 2D dla obiektów sportowych. Panel zgrzewany z pojedyńczych drutów pionowych fi 6mm co 50mm i podwójnych poziomych fi 8mm co 200mm. Panele ocynkowane i pokryte lakierem pollestrowym w kolorze szarym.
15. Brama dwuskrzydłowa, systemowa szerokości 250cm jak na rzucie i wysokości 200cm. Wypełnienie panelem prostym z drutów, tak jak ogrodzenie panelowe. Bramę wyposażyć w zamek, zawiasy, rygle, samozamykacz itp. Bramy ocynkować ogniowo i pokryć lakierem pollestrowym w kolorze żółtym - SZTUK 2
16. Furtka jednoskrzydłowa, systemowa szerokości 125cm jak na rzucie i wysokości 200cm. Wypełnienie panelem prostym z drutów, tak jak ogrodzenie panelowe. Furtkę wyposażyć w zamek, zawiasy, rygle, samozamykacz itp. Furtkę ocynkować ogniowo i pokryć lakierem pollestrowym w kolorze żółtym - SZTUK 3

UWAGA:
Widok piłkochwytów pokazany jest od wewnątrz boiska wielofunkcyjnego.

**O Z N A C Z E N I A**

N1.1 - Nawierzchnia poliuretanowo-gumowa w **kolorze zielonym** o gr. 16mm typu 2S na podbudowie elastycznej i ułożona na panelach rozsączających.

N1.2 - Nawierzchnia poliuretanowo-gumowa w **kolorze ceglastym** o gr. 16mm typu 2S na podbudowie elastycznej i ułożona na panelach rozsączających.

N4 - Nawierzchnia z kostki betonowej 10x20x8cm w kolorze szarym i grafitowym ułożona na podbudowie.

**NAWIERZCHNIA N1.1 I N1.2**

- Warstwa użytkowa, wykończeniowa grubości 8mm wykonana z mieszaniny barwnego granulatu gumowego EPDM i lepiszcza poliuretanowego.
- Warstwa bazowa grubości 8mm wykonana z mieszaniny SBR i lepiszcza poliuretanowego
- Warstwa stabilizacyjna typu ET gr. 2.0-2.5cm układana bezpośrednio na panelach. Składa sie ona z granulatu gumowego, kruszywa kwarcowego oraz kleju poliuretanowego.
- Skrzynki retencyjno-rozsączające (panele) pollpropylenowe 70x35x85mm (dł. x szer. x wys.) - gr. 8,5cm
- Membrana nieprzepuszczalna dla wody geowłóknina z włókien pollestrowych nietkanych 300g/m2 zakładana na zakładki
- Warstwa wyrównująca z pospółki zagęszczonej mechanicznie - gr. 10,0cm
- Istniejące warstwy po ustabilizowaniu

**NAWIERZCHNIA N4**

- Nawierzchnia z kostki betonowej 10x20x8cm - w kolorze szarym.
- Podsypka cementowo-piaskowa - gr. 5cm.
- Klinlec o frakcji 4-31,5mm po zagęszczeniu mechanicznym - gr. 40cm.
- Geowłóknina o gramaturze 150g/m2.
- Grunt rodzimy po ustabilizowaniu w spadku.

**UWAGA:** Wymiary podane na rysunku są w cm.


Biuro Projektów Arch. i Usług Inwestorskich "COMTAREX"
40-095 KATOWICE ul. Stawowa 3/7
tel./fax (32) 258 72 71 NIP 954-118-08-11


| | | | |
|---|---|---|---|
| INWESTOR: | Gmina Bobrowniki, 42-583 Bobrowniki, ul. Gminna 8 | NR ARCH. | 2/2016-C20 |
| ADRES: | Siemonia, teren Gimnazjum, Jednostka ewidencyjna - Bobrowniki, Obręb: Siemonia | FAZA: | Bud. - wyk. |
| TYTUŁ OPRACOWANIA: | Projekt budowlano- wykonawczy "Budowy boiska przy Gimnazjum w Siemoni. Działka nr 433/3, 572. | BRANŻA: | Architektura |
| | | DATA: | grudzień 2016 |
| TYTUŁ RYSUNKU: | PIŁKOCHWYTY BOISKA WIELOFUNKCYJNEGO | | |
| PROJEKTANCI: | mgr Inż. arch. Jacek Mazurkiewicz upr. 516/77<br>mgr inż. arch. Krzysztof Pawełczyk arch. prow. temat | SKALA: | 1:100<br>1:25 |
| OPRACOWAŁ: | mgr Inż. arch. Krzysztof Pawełczyk | NR RYSUNKU: | 13 |
| GŁ. PROJEKTANT: | mgr inż. arch. Jacek Mazurkiewicz upr. 516/77 | | |
| SPRAWDZIŁ: | mgr Inż. arch. Szymon Mazurkiewicz upr.43/SLOKK/2012/I | | |